Przekrój A-A

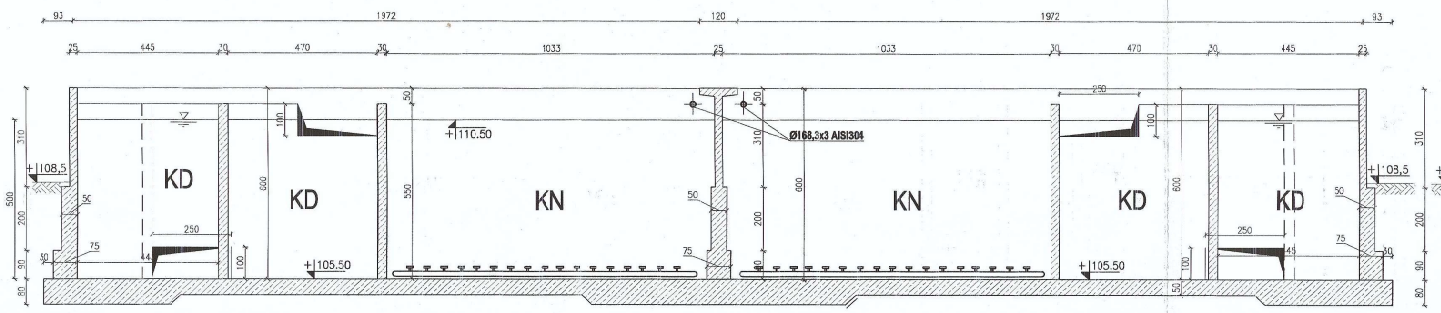

Przekrój C-C

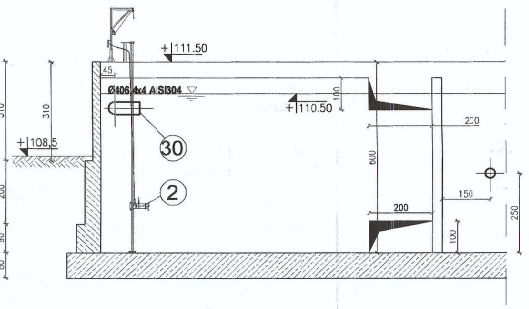

Przekrój D-D

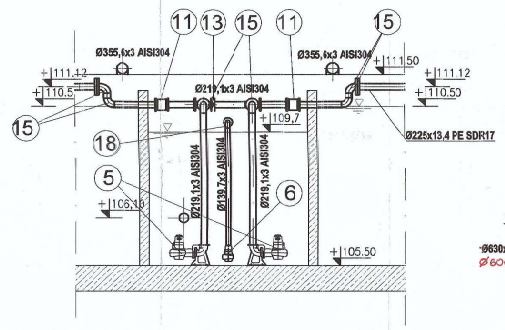

Przekrój E-E

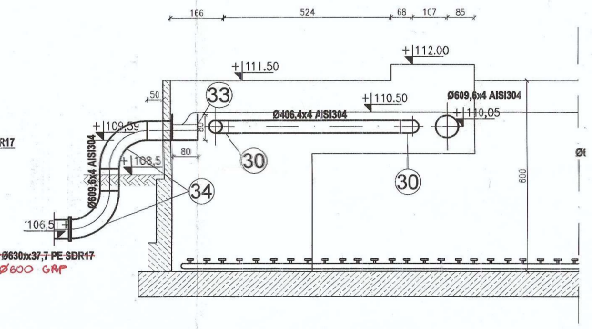

DOKUMENTACJA POWYKONAWCZA

Przekrój B-B

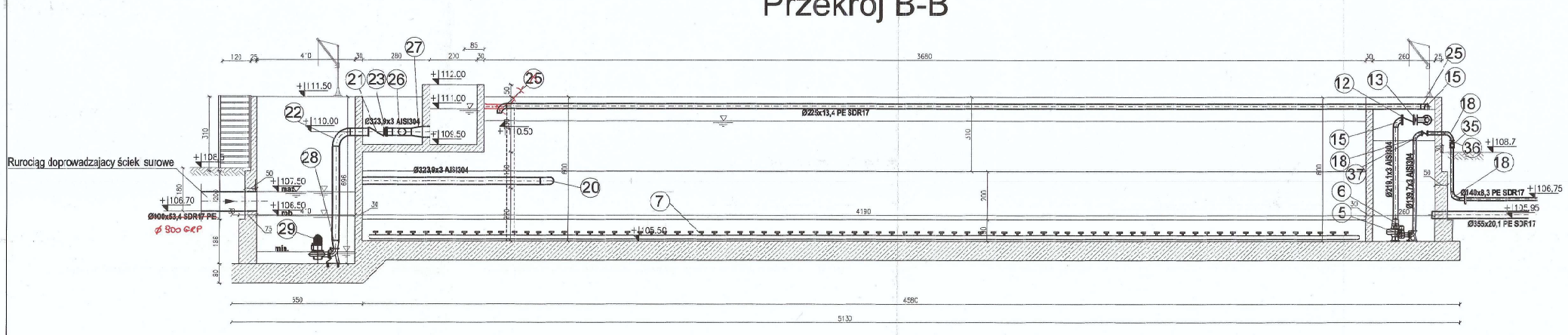

Przekrój F-F

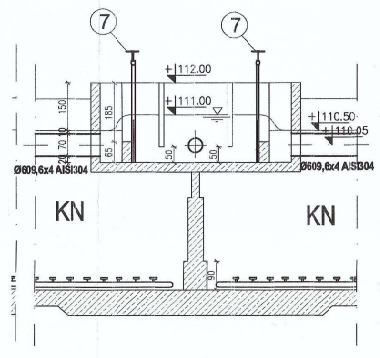

UWAGA:

1. Wszystkie przejścia szczelne z uszczelnieniem łańcuchowym.
2. Pomosty oraz barierki ochronne wykonanć ze stali ocynkowanej wg opracowania konstrukcyjnego
3. Mieszadła w komorach KB i KPD wyposażyć w jeden żurawik wyciągowy na każdą parę mieszadeł.
4. Mieszadła w komorach KD wyposażyć w żurawik wyciągowy.
5. Do wyciągania pomp w pompowni osacu powrotnego/nadmiernego należy zakupić jeden żurawik do obsługi 3 pomp.
6. Prowadnice do pomp i mieszadeł należy wykonać ze stali nierdzewnej.

Kontrakt:	Rozbudowa i modernizacja oczyszczalni ścieków wraz z budową i modernizacją sieci wodociągowej, kanalizacji sanitarnej i deszczowej w ramach projektu „Kompleksowe rozwiązanie gospodarki wodno-ściekowej dla miasta Wałcza"
Nr kontraktu:	5JRP/2012
Nazwa Projektu:	Kompleksowe rozwiązanie gospodarki wodno - ściekowej dla miasta Wałcza"
Temat Opracowania:	Projekt budowlany zamienny do zmiany pozwolenia na budowę nr 2012/2007 z dn.s 27.09.2007r. wydanego przez Starostę wałeckiego: „Rozbudowa przebudowa oczyszczalni ścieków w Wałczu ul. Wronia dz. nr 3/8 i 360" - w zakresie modernizacji obiektów oczyszczalni ścieków i sieci międzyobiektowych
Wykonawca:	Przedsiębiorstwo Konserwacji Urządzeń Wodnych i Melioracyjnych "PEKUM" Sp. z o.o. 10-408 Olsztyn ul. Lubelska 37 tel. 089 535 69 20
Autor projektu:	Biuro Studiów i Pomiarów Proekologicznych »EKOMETRIA« Sp. z o.o. 80-299 Gdańsk, ul. Orfeusza tel. +48(58) 301-42-53
Inwestor:	Zakład Wodociągów i Kanalizacji w Wałczu Sp. z o.o. ul. Flac Polski 1, 78-600 Wałcz
Lokalizacja inwestycji:	Wałcz ul Wronia

Skala:	Data	Stadium opracowania:	Wersja:	Branża	Nr rysunku:
1:100	02.2014	projekt wykonawczy	1	technologia	3

Nazwa rysunku:	REAKTOR BIOLOGICZNY CB 7.1, 7.2 PRZEKROJE		
	Imię i nazwisko:	Nr uprawnień:	Podpis:
Projektant:	Jerzy Wojas	2382/Gd/87	
Opracował:			
Opracował:			
Sprawdzający:	Janusz Wróblewski	3537/Gd/89	

REAKTOR BIOLOGICZNY RZUT

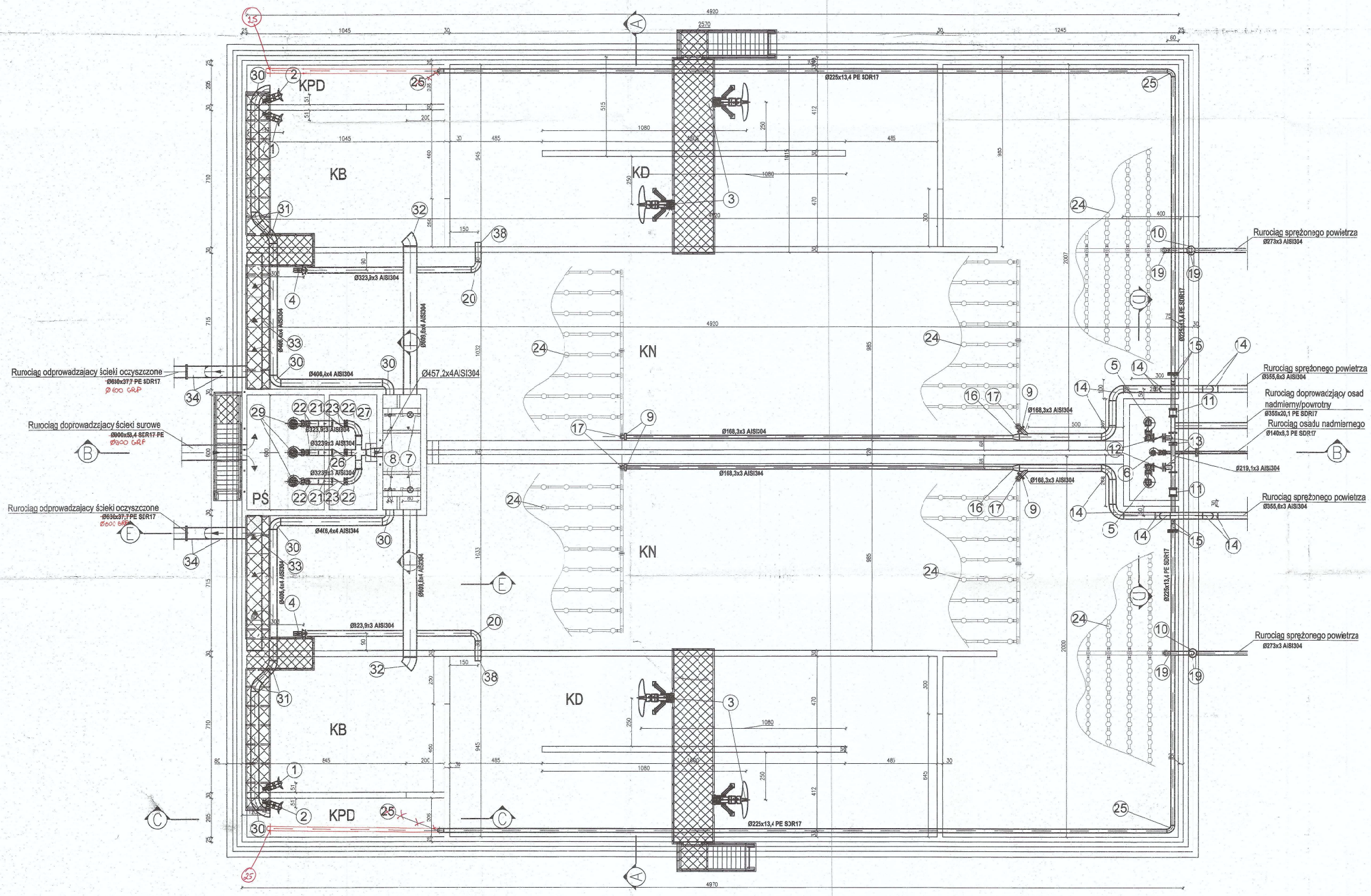

DOKUMENTACJA POWYKONAWCZA

KIEROWNIK BUDOWY
mgr inż. Krzysztof Kołczanski
upr. bez ograniczeń nr 0/0/0/0
członek Izby Inżynierów Budownictwa

UWAGA:
1. Wszystkie przejścia szczelne z uszczelnieniem łańcuchowym.
2. Pomosty oraz barierki ochronne wykonanć ze stali ocynkowanej wg opracowania konstrukcyjnego
3. Mieszadła w komorach KB i KPD wyposażyć w jeden żurawik wyciągowy na każdą parę mieszadeł.
4. Mieszadła w komorach KD wyposażyć w żurawik wyciągowy.
5. Do wyciągania pomp w pompowni osadu powrotnego/nadmiernego należy zakupić jeden żurawik do obsługi 2 pomp.
6. Prowadnice do pomp i mieszadeł należy wykonać ze stali nierczewnej.

Kontrakt:	Rozbudowa i modernizacja oczyszczalni ścieków wraz z budową i modernizacją sieci wodociągowej, kanalizacji sanitarnej i deszczowej" w ramach projektu „Kompleksowe rozwiązanie gospodarki wodno-ściekowej dla miasta Wałcza"
Nr kontraktu:	SURP/5012
Nazwa Projektu:	Kompleksowe rozwiązanie gospodarki wodno- ściekowej dla miasta Wałcza"
Temat Opracowania:	Projekt budowlany zamienny do zmiany pozwolenia na budowę nr 292/2007 z dnia 27.06.2007r. wydanego przez Starostę wałeckiego „Rozbudowa i przebudowa oczyszczalni ścieków w Wałczu ul. Wronia, dz. nr 308 i 360" - w zakresie modernizacji obiektów oczyszczalni ścieków i sieci międzyobiektowych
Wykonawca:	Przedsiębiorstwo Konserwacji Urządzeń Wodnych i Melioracyjnych "PEKUM" Sp. z o.o. 10-408 Olsztyn ul. Lubelska 37 tel. 089 535 99 20
Autor projektu:	Biuro Studiów Pomiarów Proekologicznych »EKOMETRIA« S. z o.o 83-299 Sobiechy, ul. Chłodna tel. +48(58) 301-42-53
Inwestor:	Zakład Wodociągów i Kanalizacji w Wałczu Sp. z o.o. ul. Rac Polski 1, 78-600 Wałcz
Lokalizacja inwestycji:	Wałcz ul. Wronia

Skala:	Data:	Stadium opracowania:	Kerkja:	Branża:	Nr rysunku:
1:100	02.2014	projekt wykonawczy	1	technologia	2

Nazwa rysunku: REAKTOR BIOLOGICZNY OB 7.1. 7.2 FZUT

	imię i nazwisko	Nr uprawnień:	Podpis
Projektant:	Jerzy Wojas	2882/Go/87	
Opracował:			
Opracował:			
Sprawdzający:	Janusz Wróblewski	0037/Cd/89	